WÄLLER EDELSTAHL
Edelstahl-Fliesenprofile für höchste Ansprüche

Entwässerungslinie / linear drainage / Écoulement linéaire

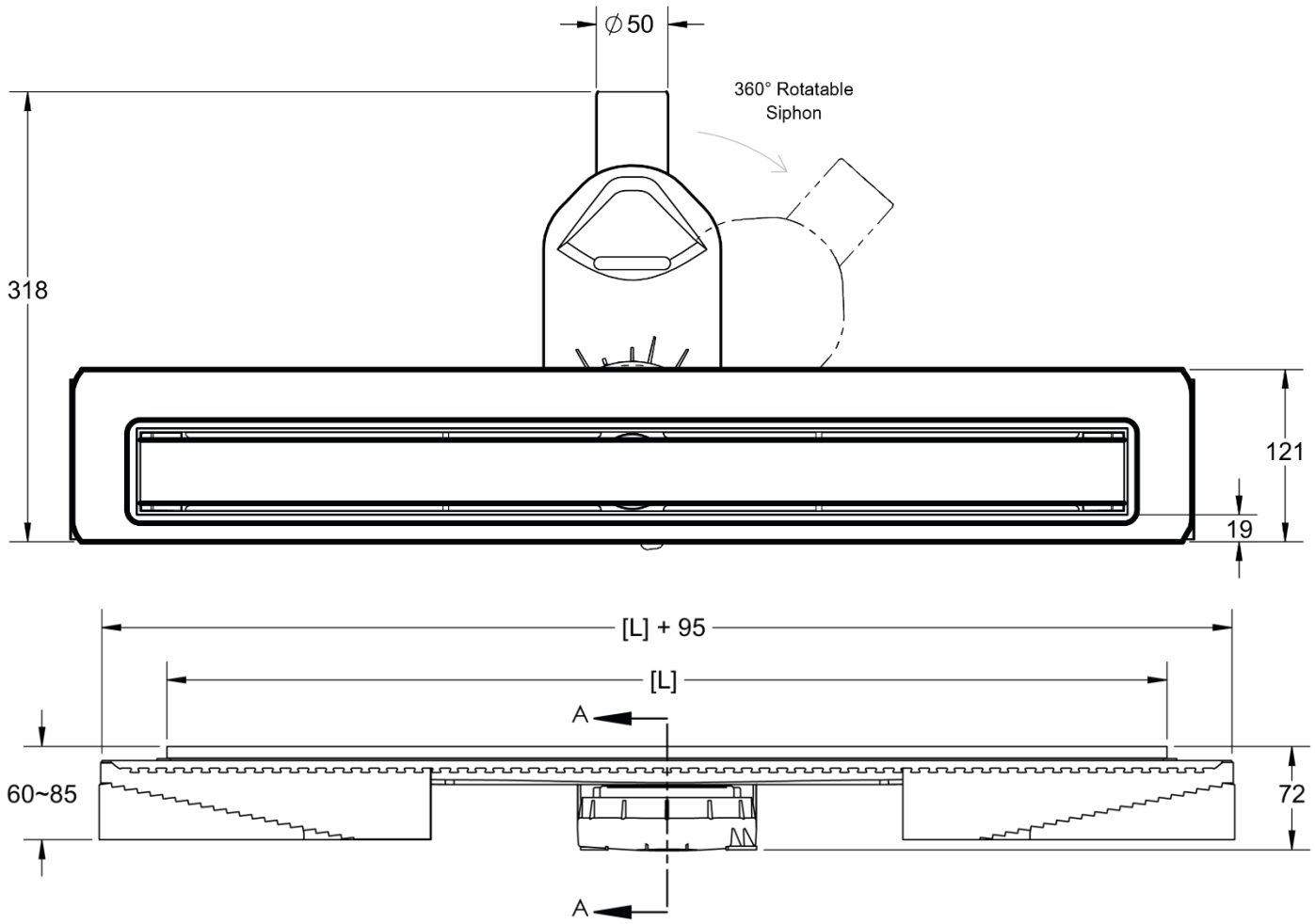

Technische Daten / Technical data / spécifications techniques

D	EN	FR
Materialien: **Material für Entwässerungslinie, Rost, Fliesenmulde**: Edelstahl 1.4301, V2A	**Materials:** **Type of material for drainage line, design grille, tile grille**: Stainless steel, material code 1.4301, V2A	**Matériaux :** **Matériau du corps du caniveau, la grille design et la grille à carreler :** Acier inox, 1.4031, V2A
Material Dichtmanschette: PE-Folie beidseitig vlieskaschiert:	**Type of material for sealing sleeve:** Fleece-backed PE	**Matériau de la manchette d'étanchéité** : Film en polyéthylène, doublé de feutre recto-verso
Länge (L): 700 / 800 / 900 mm	Length (L): 700 / 800 / 900 mm	Longueur (L) : 700 / 800 / 900 mm

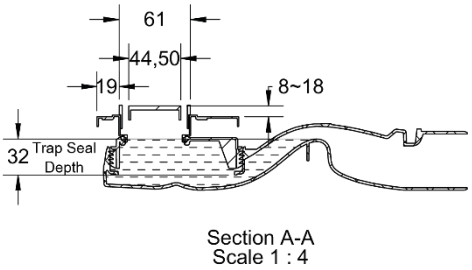

Ablauftopf waagerecht, Standard

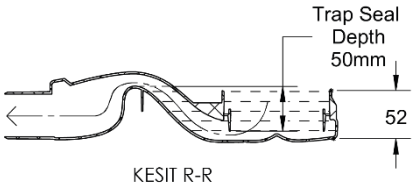

Ablauftopf waagegerecht 60

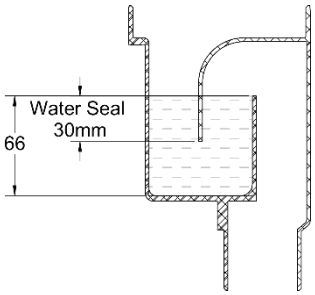

Ablauftopf senkrecht 48 l

Technische Daten / Technical data / spécifications techniques

D	EN	FR
Ablauftopf waagerecht Standard	**Drain fitting, horizontal connection**	**Siphon horizontal standard**
Sperrwasserhöhe: 32 mm **Ablaufleistung:** 0,7 l/s nach EN 1253-1 **Anschluss:** DN 50 360 Grad drehbar	**Sealing water height:** 32 mm **Drainage:** 0,7 l/s according to EN 1253-1 **Connection:** DN 50 rotatable by 360 degrees	**Garde d'eau:** 32 mm **Ecoulement:** 0,7 l/s selon EN 1253-1 **Raccard :** DN 50 Pivotant de 360 degré
Ablauftopf waagerecht 60 l	**Drain fitting, horizontal connection 60 l**	**Siphon horizontal 60 l**
Sperrwasserhöhe: 50 mm **Ablaufleistung:** 1 l/s nach EN 1253-1 **Anschluss:** DN 50 360 Grad drehbar	**Sealing water height:** 50 mm **Drainage:** 1 l/s according to EN 1253-1 **Connection:** DN 50 rotatable by 360 degrees	**Garde d'eau:** 50 mm **Ecoulement:** 1 l/s selon EN 1253-1 **Raccard :** DN 50 Pivotant de 360 degrés
Ablauftopf senkrecht 48 l	**Drain fitting, vertical connection 48 l**	**Siphon vertical 48 l**
Ablaufleistung: 0,8 l/s nach EN 1253-1 **Anschluss:** DN 50 360 Grad drehbar Kernbohrungsdurchmesser: 120 mm	**Drainage:** 0,8 l/s according to EN 1253-1 **Connection:** DN 50 rotatable by 360 degrees Core hole drilling diameter: 120mm	**Ecoulement:** 0,8 l/s selon EN 1253-1 **Raccard :** DN 50 Pivotant de 360 degrés Diamètre du carrotage : 120 mm